Technisches Datenblatt

Produktmerkmale

Hot dog 3 Spitzen 230 V / 1N		
Modell	**SAP -Code**	00001449
HD 03	**Eine Gruppe von Artikeln - Web**	Wärmer und Wurstbräter



- Material: Aluminium
- Indikatoren: Betrieb und Heizen
- Maximale Gerätetemperatur [° C]: 100

SAP -Code	00001449	**Nettogewicht / kg]**	2.50
Netzbreite [MM]	210	**Power Electric [KW]**	0.100
Nettentiefe [MM]	219	**Wird geladen**	230 V / 1N - 50 Hz
Nettohöhe [MM]	241	**Maximale Gerätetem-peratur [° C]**	100

RM GASTRO, s.r.o.,
Třída Čs. armády 816,
391 81 Veselí nad Lužnicí 1, ID:49825062

Technisches Datenblatt

Technische Zeichnung

Hot dog 3 Spitzen 230 V / 1N		
Modell	**SAP -Code**	00001449
HD 03	**Eine Gruppe von Artikeln - Web**	Wärmer und Wurstbräter

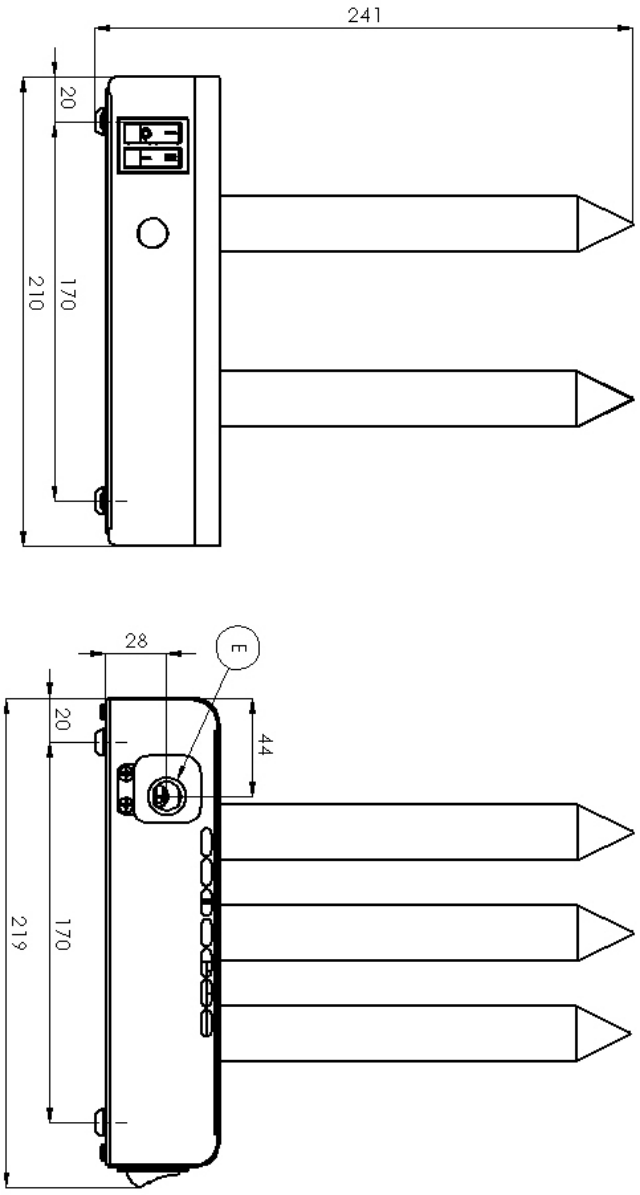

RM GASTRO, s.r.o.,
Třída Čs. armády 816,
391 81 Veselí nad Lužnicí 1, ID:49825062

Technisches Datenblatt

Produkt Vorteile

Hot dog 3 Spitzen 230 V / 1N		
Modell	**SAP -Code**	00001449
HD 03	**Eine Gruppe von Artikeln - Web**	Wärmer und Wurstbräter

1

Nationärin

Nur Edelstahl, der für Lebensmittelkontakt verwendet wird

- Absolut Edelstahl und nichtmagnetisches Design widerstehen noch schwächere Säuren, die die Hygienestandards (HACCP) leichter zu füllen; Einfache Wartung und Reinigung

2

Wald- und Heizlicht

Optische Option, um den Status des Geräts zu überprüfen

- Sofort erkennt der Bediener in dem Zustand, in dem das Gerät ein/aus ist

3

Dornen mit Haugenaugen -Aluminiumwärme

eine unbequeme heiße Oberfläche

- Schnelles Erhitzen des Dornens und des ungeheizten Gebäcks

4

Separate Steuerung für jedes Gerät, um das Ganze zu löschen

Kann ich beide Teile Hot Dogu unabhängig steuern?

- Bessere Einstellbarkeit und Sparen von El. Energie

5

Stromschalter

Standard- und Schnellheizmodus

- Möglichkeit einer schnelleren Erwärmung
- Möglichkeit zur Steuerung der Temperaturerwärmung

RM GASTRO, s.r.o.,
Třída Čs. armády 816,
391 81 Veselí nad Lužnicí 1, ID:49825062

Technisches Datenblatt

technische Parameter

Hot dog 3 Spitzen 230 V / 1N		
Modell	**SAP -Code**	00001449
HD 03	**Eine Gruppe von Artikeln - Web**	Wärmer und Wurstbräter

1. **SAP -Code:**
   00001449
2. **Netzbreite [MM]:**
   210
3. **Nettentiefe [MM]:**
   219
4. **Nettohöhe [MM]:**
   241
5. **Nettogewicht / kg]:**
   2.50
6. **Bruttobreite [MM]:**
   230
7. **Grobtiefe [MM]:**
   230
8. **Bruttohöhe [MM]:**
   290
9. **Bruttogewicht [kg]:**
   2.90
10. **Gerätetyp:**
    Elektrisches Gerät
11. **Konstruktionstyp des Geräts:**
    Tischgerät
12. **Material:**
    Aluminium
13. **Power Electric [KW]:**
    0.100
14. **Wird geladen:**
    230 V / 1N - 50 Hz
15. **Maximale Gerätetemperatur [° C]:**
    100
16. **Schutz der Kontrollen:**
    IPX4
17. **Energiesparsystem:**
    Energiesparmodus
18. **Indikatoren:**
    Betrieb und Heizen
19. **Querschnitt der Leiter CU [mm²]:**
    0,5

RM GASTRO, s.r.o.,
Třída Čs. armády 816,
391 81 Veselí nad Lužnicí 1, ID:49825062